www.ersatzteil-service.de

Güde®

94204

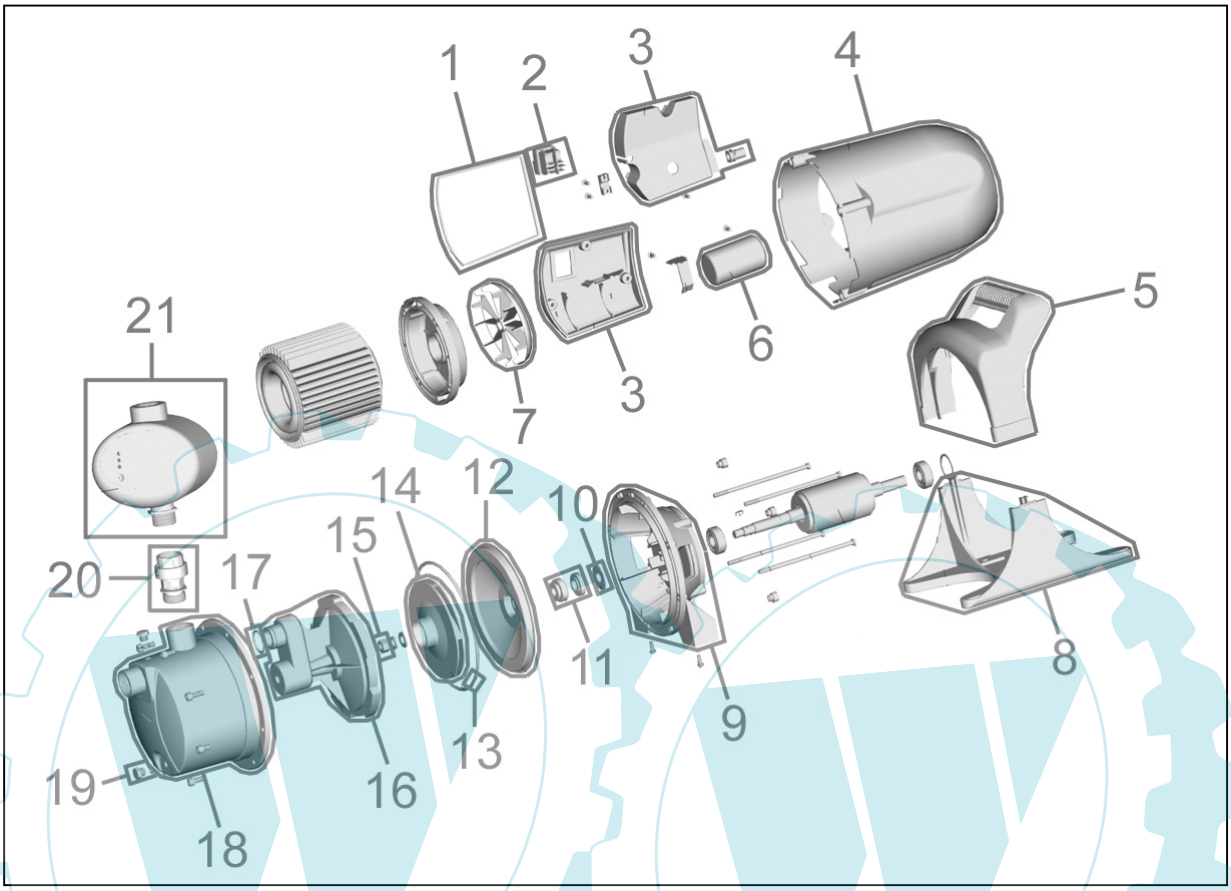

Ihr Ersatzteilspezialist im Internet

www.ersatzteil-service.de

94204

Pos.-Nr.	Ersatzteil-Nr.	Bezeichnung	Pos.-Nr.	Ersatzteil-Nr.	Bezeichnung
001	94189-03002	Dichtung Schaltergehäuse	014	94189-03014	Laufrad
002	94189-03003	Schalter	015	94189-03015	Mutter
003	94189-03004	Schaltergehäuse komplett	016	94189-03016	Diffusor
004	94189-03006	Motorgehäuse	017	94189-03017	O-Ring klein
005	94189-03007	Handgriff	018	94189-03018	Pumpengehäuse
006	94189-03005	Kondensator	019	94189-03019	Blindstopfen
007	94189-03001	Lüfterrad	020	94207-03020	Adapter TLS-Pumpe
008	94189-03008	Pumpenboden	o.Abb.	94207-03022	Platine TLS
009	94189-03009	Flansch	o.Abb.	94207-03023	Steckdose TLS
010	94189-03010	Wellendichtring			
011	94189-03011	Mechanische Dichtung		**Katalog-Nr.**	**Zubehör**
012	94189-03012	Flanscheinsatz		94174	Trockenlaufschutz
013	94189-03013	O-Ring groß			

Ihr Ersatzteilspezialist im Internet